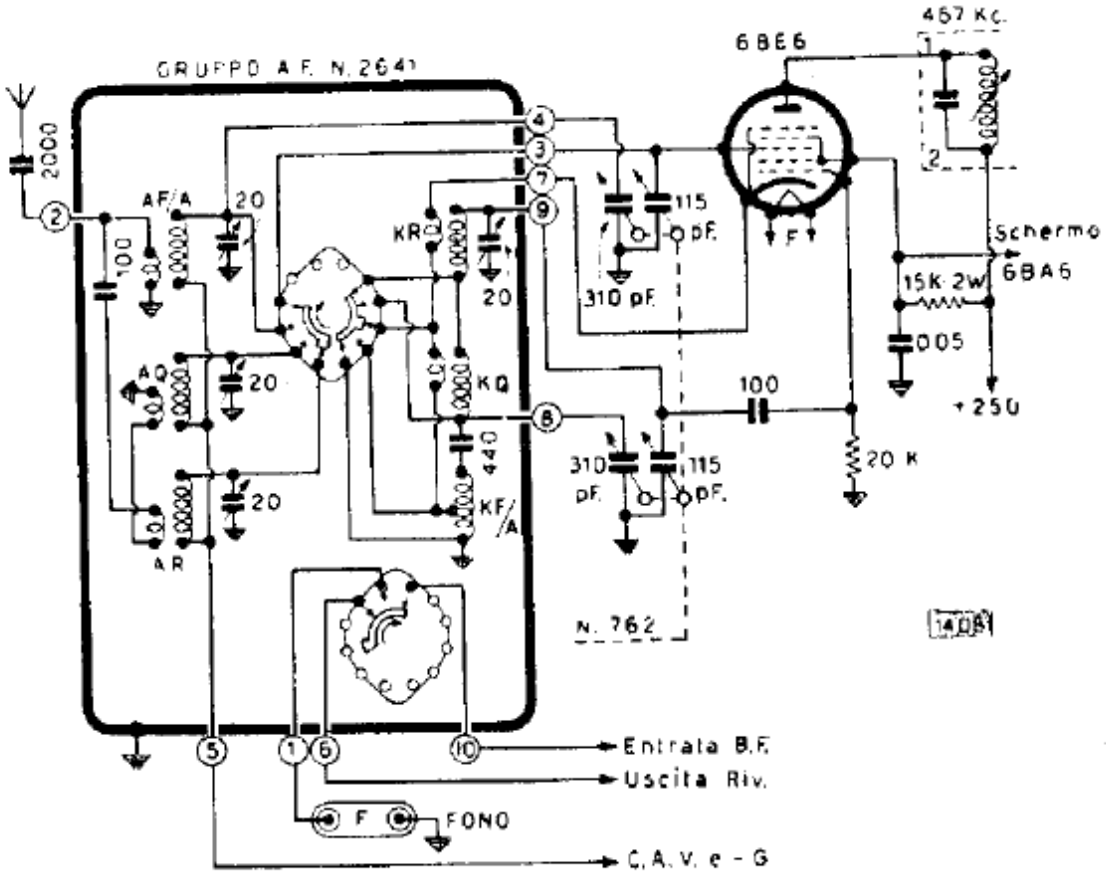


Commutatore visto di dietro nella pos. onde più corte

**Esempio di impiego di un gruppo A. F. 2641 con valvola convertitrice 6BE6. I valori indicati sono per una tensione anodica di 250 V. Per variazioni di questa da 220 a 280 V. la resistenza R1 dovrà essere variata da 11.000 Ω a. 16.500 Ω. Lo stesso schema vale anche per la valvola 12BE6.**